VEDERE DESFĂȘURATĂ KH 130.09.103TS

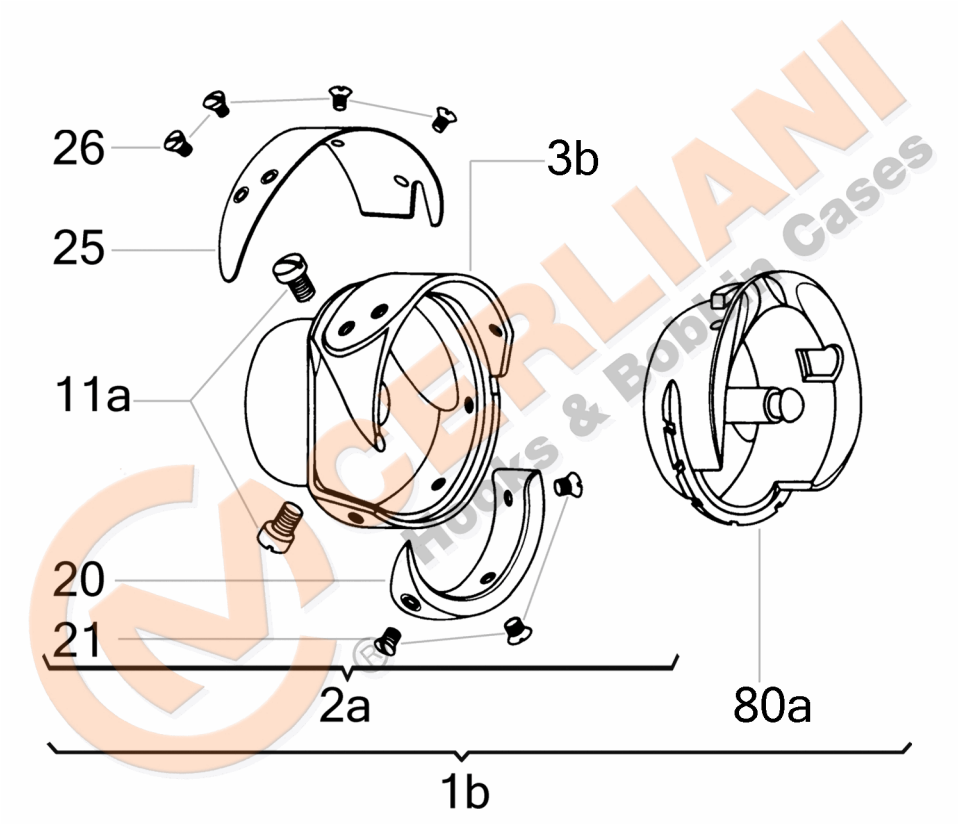

No	CERLIANI ARTICOL	DESCRIERE
1b	130.09.103TS	HOOK WITHOUT BOBBIN CASE
2a	130.09.104	HOOK WITHOUT BOBBINCASE HOLDER
3b	130.09.105	HOOK BODY
11a	120.00.029	HOOK FASTENING SCREW
11b	120.00.040	HOOK FASTENING GRUB SCREW
20	130.09.008	HOOK GIB
21	130.09.017	HOOK GIB FASTENING SCREW
25	130.09.106	THREAD GUARD
26	130.01.005	THREAD GUARD FASTENING SCREW
80a	130.09.107TS	BOBBIN CASE HOLDER

ATENȚIE!!! Reprezentarea grafică arată doar tipologia componentelor articolului și poate să nu corespundă 100% realității.